VAL1990_0003 lukukorpuse joonis

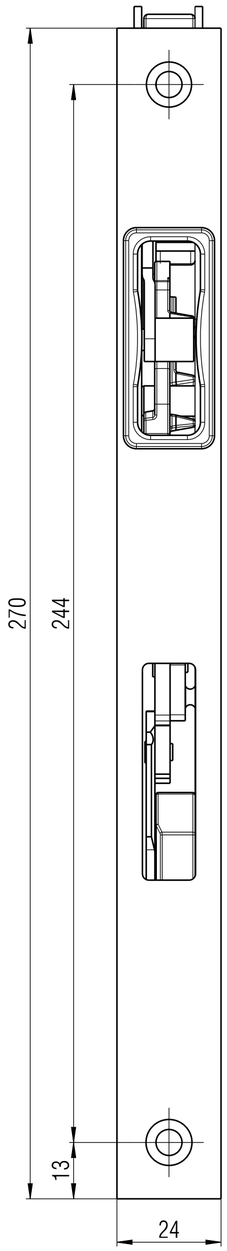

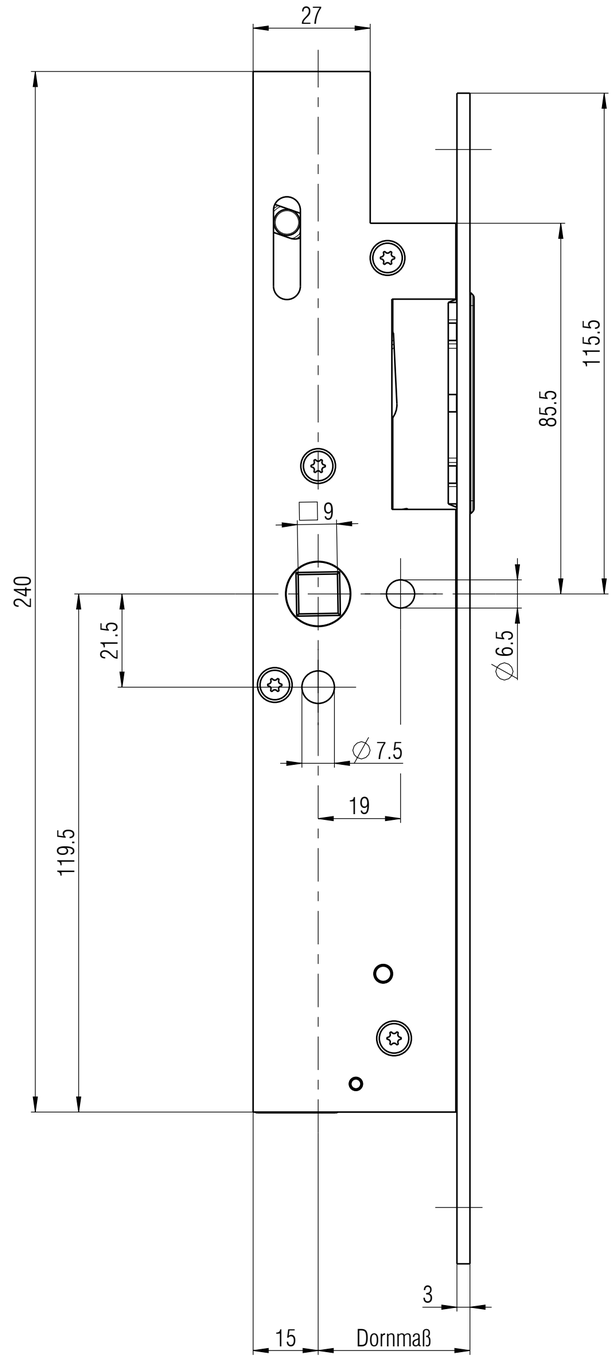

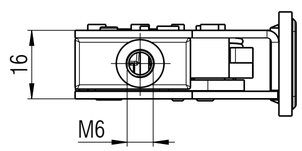

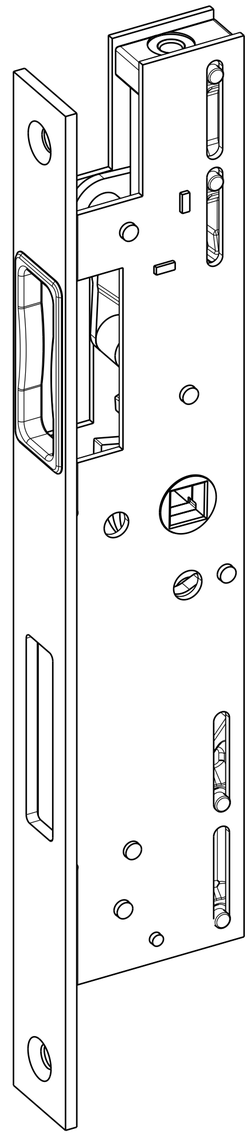

valnes®
Turvalisem elu