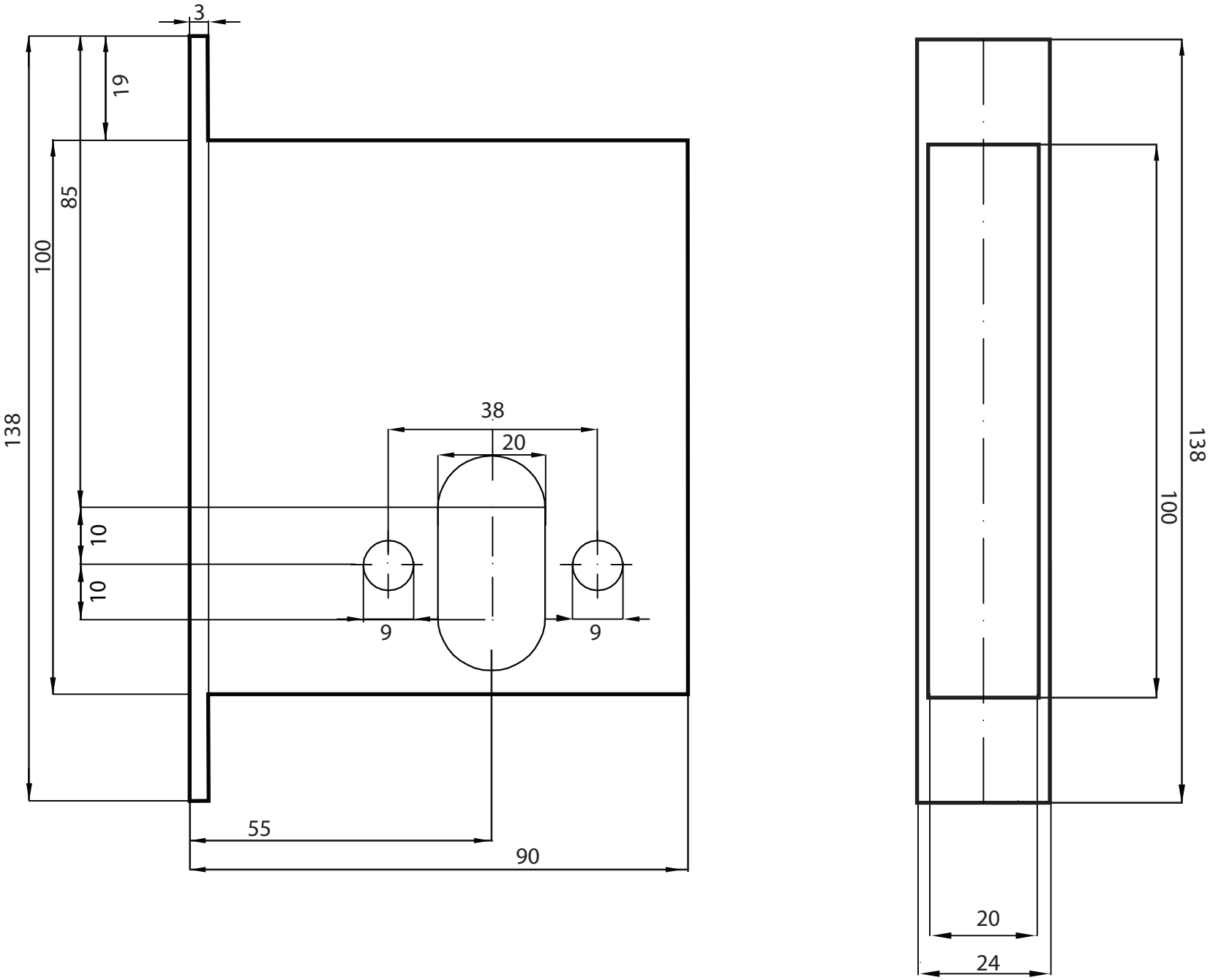Lukuuputus lukule Valnes E4229